Motor de puerta enrollable (200kg).

M&B Motor & Blinds

Motor de puerta enrollable (200kg).

TABLA DE CONTENIDO.

Advertencias: 2

Descripción del producto. 3

Características técnicas. 3

Esquema de conexión inicial. 4

Montaje del motor (Parte1): 5

Instalación del electrofreno. 5

Esquema de conexión CON electrofreno. 6

Montaje del motor (parte 2). 7

Abrir el motor. 7

Acoplar el motor al eje. 8

Taladros del eje. 9

Ajuste de los Finales de carrera. 10

Información de la compañía 11

Motor de puerta enrollable (200kg).

Advertencias:

- Lea detenidamente las instrucciones antes de instalar el equipo.
- Conserve las instrucciones para futuras consultas.
- Cualquier aplicación no expresamente indicada podría resultar perjudicial.
- No instalar el aparato en una atmósfera explosiva.
- El fabricante no es responsable por la inobservancia de los adecuados criterios técnicos en la construcción de los cierres que se van a motorizar, ni por las deformaciones que puedan verificarse.
- Antes de efectuar cualquier operación en el equipo, desconéctelo de la alimentación eléctrica.
- La red de alimentación del equipo automático debe estar dotada de un interruptor omnipolar con una distancia de apertura de los contactos igual o superior a 3 mm.
- Comprobar que antes de la instalación eléctrica haya un interruptor diferencial con umbral de 0,03 A. 14) Cerciorarse de que la conexión a tierra está correctamente realizada.
- Para cada equipo es indispensable utilizar una señalización luminosa así como también un letrero de señalización correctamente fijado a la estructura de la puerta además de los dispositivos de seguridad.
- El fabricante declina toda responsabilidad respecto a la seguridad y al correcto funcionamiento del equipo automático en el caso de que se utilicen otros componentes del sistema que no hayan sido producidos por dicha empresa.
- Para el mantenimiento, utilizar exclusivamente recambios originales.
- No efectuar ninguna modificación de los elementos que componen el sistema de automatización.
- No deje al alcance de los niños mandos a distancia ni otros generadores de impulsos, para evitar que el equipo automático sea accionado involuntariamente.
- El usuario debe abstenerse de todo intento de reparación o de intervención directa; es preciso consultar siempre con personal especializado.
- Sólo puede transitarse entre las puerta si la misma está completamente abierta.
- Mantenimiento: compruebe por lo menos semestralmente que el equipo funcione correctamente.
- Todo aquello que no esté especificado en estas instrucciones es no permitido.

Motor de puerta enrollable (200kg).

Descripción del producto.

Motor para puertas enrollables de hasta 200 Kg de peso, pudiendo ser accionado por un mando o pulsador, que serán configurados y conectados al receptor correspondiente.

Características técnicas.

Tensión de alimentación 230V.

Potencia del motor: 750W.

Intensidad del motor 3,16A.

Tiempo de funcionamiento máximo seguido: 4 minutos.

Velocidad del motor: 10rpm.

Grado de protección IP00

Par del motor: 180N.m.

Diámetro del motor: 200mm.

Motor de puerta enrollable (200kg).

Esquema de conexión inicial.

Lo primero que verá al abrir el motor, serán sus conexiones:

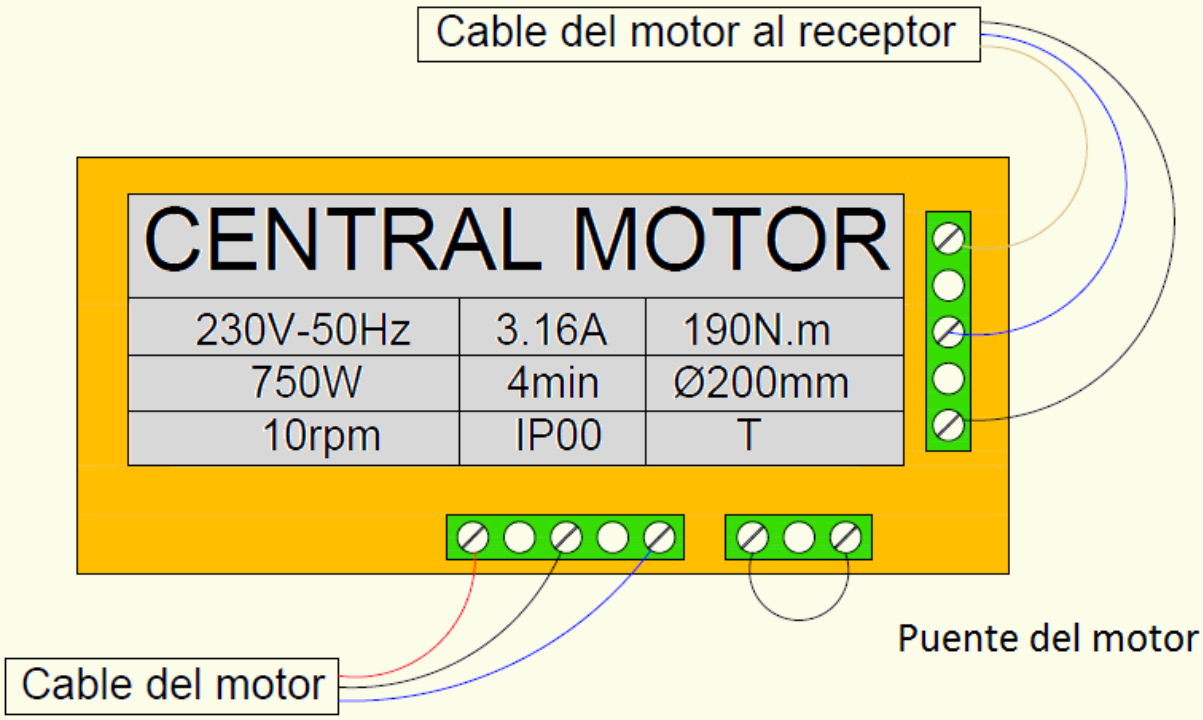

Si no quiere conectar ningún tipo de electrofreno, NO modifique el conexionado del motor, puesto que de hacerlo, provocará un funcionamiento incorrecto o simplemente el motor no funcionará.

Motor de puerta enrollable (200kg).

Montaje del motor (Parte1):

INSTRUCCIONES DE MONTAJE

A) Llevar la puerta enrollable en posición de cierre completo.

NOTA: En caso de tener un electrofreno seguir las siguientes instrucciones, en caso contrario, vaya a **Montaje del motor (Parte 2)**:

Instalación del electrofreno.

Antes de realizar cualquier montaje, realice esta puesta a punto en la parte superior del motor:

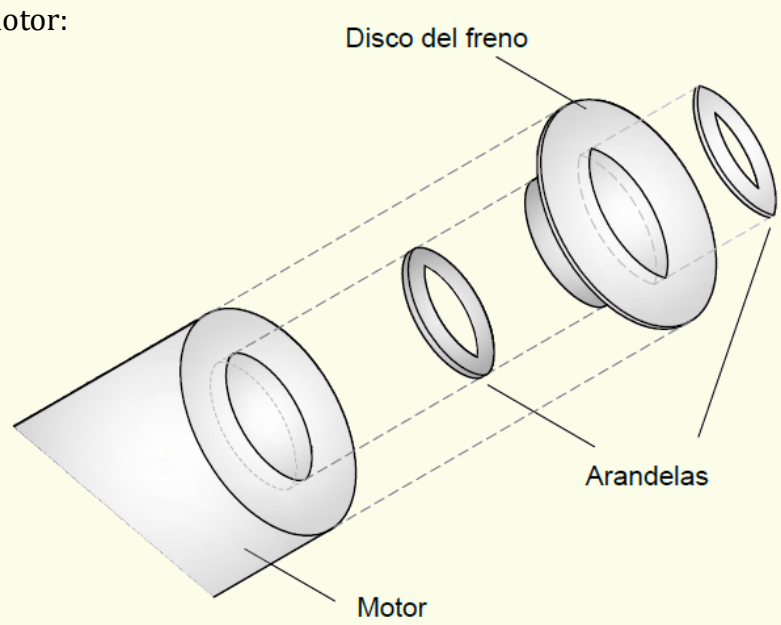

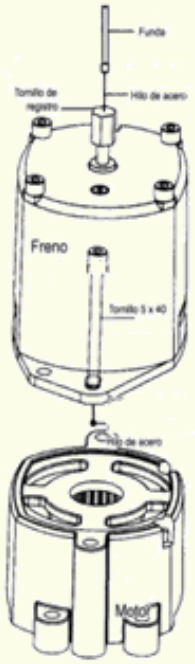

Tenga en cuenta que el disco de freno **no debe** rozar con el motor, puesto que podrían producir un mal funcionamiento del freno, en el caso que pruebe a poner el disco de freno y roce con el motor, ponga arandelas entre medio (tal y como se muestra en la imagen superior) para hacer tope y crear un espacio entre el disco del freno y el motor, y encima del disco del motor, debe insertar otra arandela.

NOTA: La pieza que contiene el electrofreno debe quedar con el cable enfocado en la misma dirección que el cable del motor, para así, facilitar su conexionado.

Motor de puerta enrollable (200kg).

ESQUEMA DE CONEXIÓN CON ELECTROFRENO.

En el caso de que usted desee usar un electrofreno con el motor, lo único que deberá realizar es un pequeño cambio en el conexionado (mostrado a continuación).

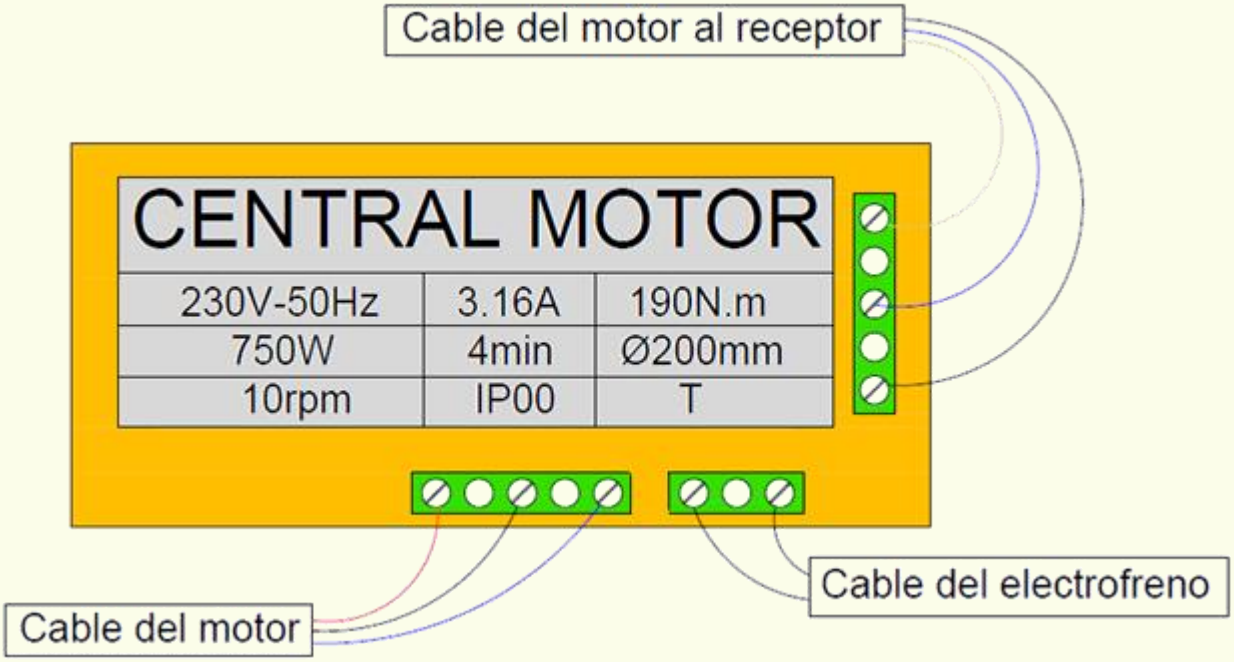

Deberá sustituir el puente del conexionado básico, insertando los dos cables del electrofreno (no importa cual va en cada uno) para así poder realizar la función del mismo. Se recomienda (tal y como se muestra en la siguiente imagen) introducir el cable del electrofreno en la goma de los demás cables.

Motor de puerta enrollable (200kg).

Montaje del motor (parte 2).

ABRIR EL MOTOR.

Para poder continuar con el montaje del motor en el eje, deberá abrir el motor, y para ello deberá seguir los siguientes pasos:

- Desacople la corona del motor, usando una llave inglesa para poder desenroscar los tornillos.
- Retire el cojinete del motor.
- Abra la abrazadera del motor

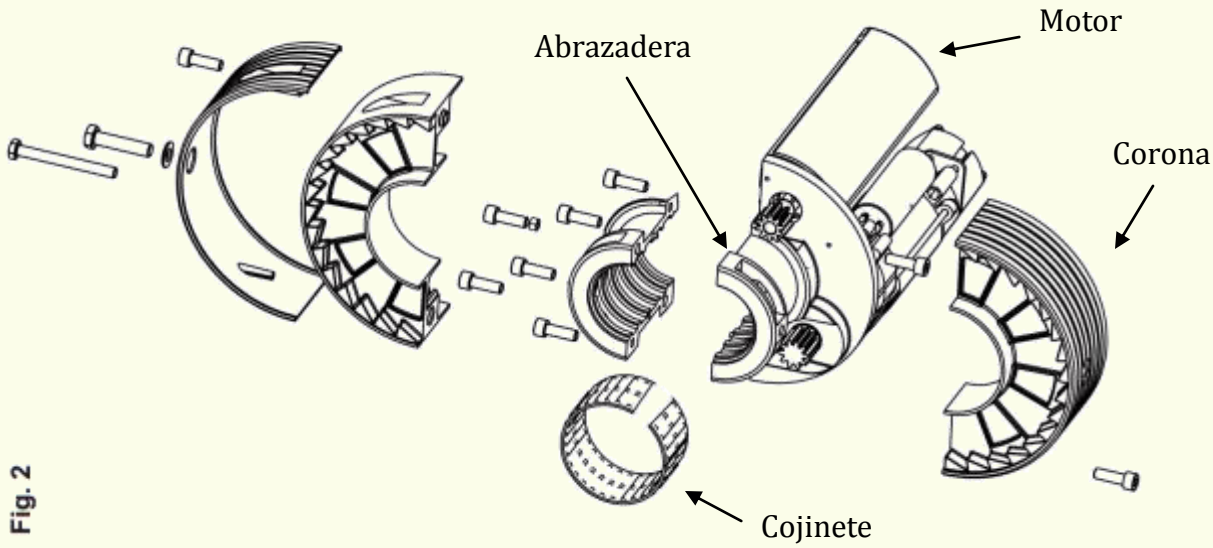

Fig. 2

Una vez realizados estos pasos, proceda a insertar el motor en el eje.

ACOPLAR EL MOTOR AL EJE.

Antes de continuar, debe tener presente algunas cosas:

- El eje del motor debe ser HUECO, en caso contrario, se deberá sustituir.
- El eje del motor, debe ser de un diámetro no menor de 42mm y no superior de 60mm.
- **NOTA:** Además del eje estándar, existe otro tipo de eje llamado eje de flejes, que en según qué ocasiones puede facilitar el montaje.

Una vez tenga esto claro y tenga el eje preparado, realice los siguientes pasos.

- Busque el centro del eje para insertar el motor, marcarlo
- Coloque la abrazadera encima del eje para poder marcar el lugar donde se deberá realizar un taladro (la abrazadera se debe colocar en el centro de la marca realizada, y la marca a realizar debe estar en la zona del agujero de la abrazadera.
- Realice un taladro pasante en el eje, tomando como referencia del taladro, la segunda marca.
- Coloque el motor en el eje con la abrazadera para comprobar que se ha realizado correctamente el taladro.
- Una vez compruebe que el taladro se ha realizado correctamente, monte el motor en el eje y apriete los tornillos y tuercas para fijarlo correctamente.

NOTA: El segundo tornillo que usa la abrazadera es un tornillo "*prisionero"* que tiene que "chafar" el tubo, es decir, no se debe realizar un segundo taladro

- Apriete el segundo tornillo (si es necesario, aflojar la tuerca, ya que en caso contrario imposibilitaría el poder apretar el tornillo) hasta que tuerca y tornillo estén apretados.

Ante todo, el motor debe quedar colocado de la siguiente forma.

Fig. 3

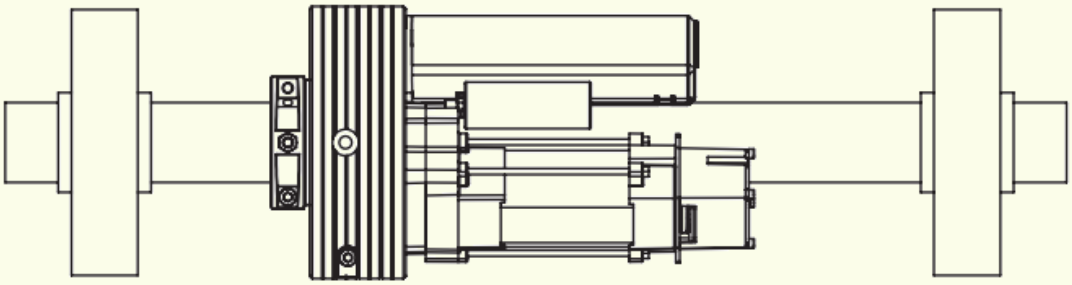

Una vez realizados estos pasos, el motor está preparado para su instalación y deberá proceder a realizar los taladros que usará el cableado en el eje.

TALADROS DEL EJE.

- **En caso de SI tener electrofreno:** Efectuar sobre el eje metálico dos taladros no pasantes (Fig. 1).
    - **NOTA:** Tenga en cuenta que el cable del electrofreno, debe quedar lo más recto y estirado posible, puesto que en caso contrario, puede no accionarse como es debido. Además, no debe ser enrollado, aunque puede realizar cortes en el, para reducir su longitud, en caso de ser necesario.
    - Una vez colocado, asegúrese que el cable está haciendo tope en el motor.
    - Coja la "pera" del electrofreno, desenrósquela y colóquela en el cable del mismo (cable que sobresale del eje).
        - Una vez la haya colocado en el cable, enrósquela de nuevo y use el "*prisionero*", (la parte más larga del prisionero, es la que debe estar enfocada hacia la "pera").
        - Apriete los tornillos del componente. **NOTA:** No los apriete demasiado fuerte, podría dañar el cable.
- **En caso de NO tener electrofreno:** efectuar un taladro NO PASANTE como se indica en B. (Fig.1).
- Una vez realizado el/los taladro/s, realice un poco de entrada para el/los mismo/s (agrande un poco el/los agujero/s) puesto que los cables deberán pasar por el/ellos, y si no tienen un diámetro mayor que el del cable, le resultará muy difícil pasar el/los cable/s por el interior del eje.

Fig. 1

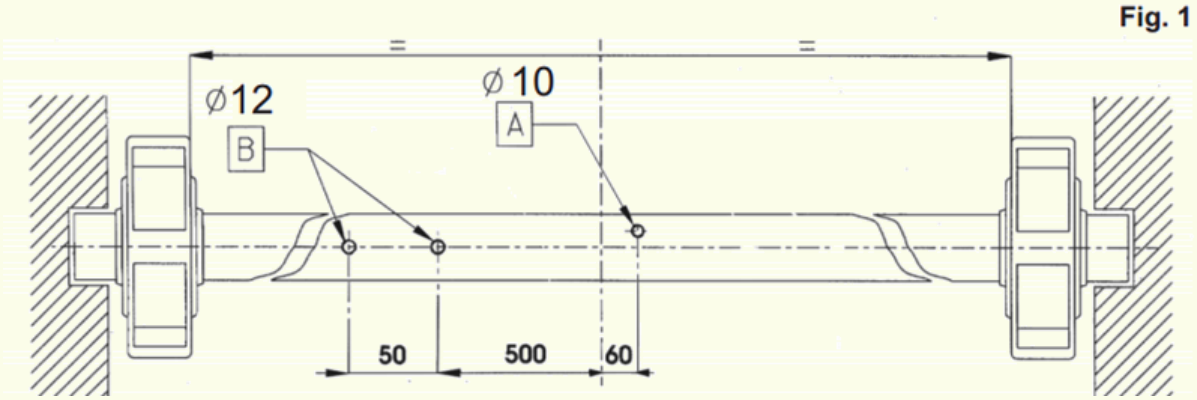

AJUSTE DE LOS FINALES DE CARRERA.

Ante todo, debe tener claro donde se sitúan los finales de carrera.

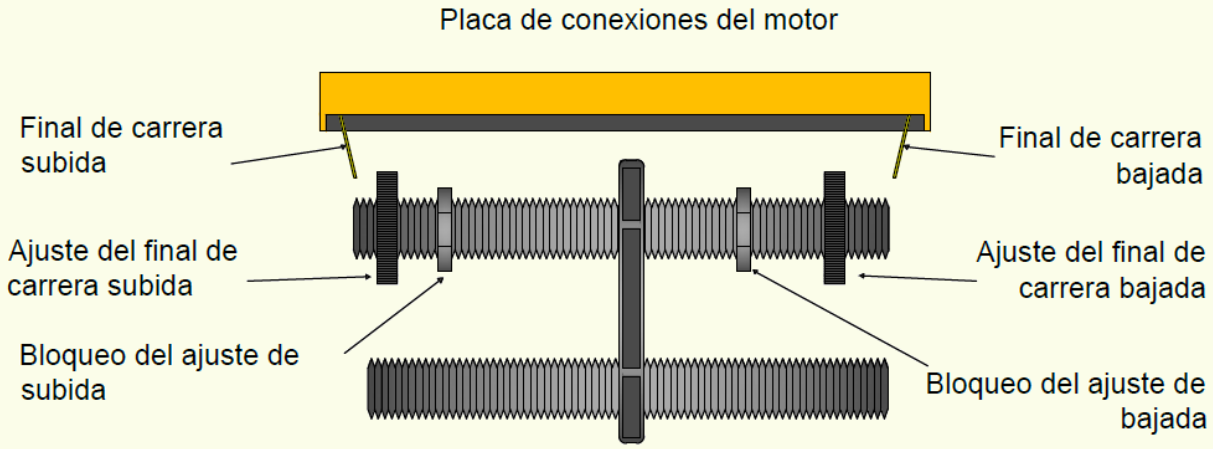

Antes de configurar los finales de carrera de bajada deberá tener en cuenta lo siguiente:

- La rueda (ajuste del final de carrera subida/bajada) se encarga de fijar el final de carrera.
- La tuerca (bloqueo del ajuste de carrera subida/bajada) se encarga de fijar la rueda para que no se mueva con el uso.
- No saque la rueda del recorrido de final de carrera.
- A más cerca esté la rueda del centro, mas carrera tendrá y viceversa.

Para ajustar los finales de carrera, primero debe ajustar el final de carrera de bajada, calculando que sea suficiente para que más tarde, pueda completar el recorrido completo entre los dos finales de carrera. Use la tuerca de bloqueo de ajuste de bajada para impedir su movimiento a causa del uso.
NOTA: Esto se realiza para que no se quede corta la puerta de recorrido.

- Realice un movimiento de bajada y dejar que llegue a su final de carrera.
- Una vez el motor está en el final de carrera de bajada, ancle la persiana a las poleas del eje, y a la corona del motor.
- Cuando esté lista la persiana, accione subida y espere a que llegue al final de carrera de subida. **NOTA:** Si ve que se va a salir del recorrido, deténgala.
- En el caso que la persiana no llegue al punto deseado, bájela de nuevo y modifique la posición del final de carrera superior e intente-lo de nuevo hasta conseguirlo.
- Finales de carrera configurados.

Motor de puerta enrollable (200kg).

Información de la compañía

Motores y persianas.

Dirección centro técnico: Carrer dels ferrocarrils catalans, 43.

Código postal: 08038.

Teléfonos de contacto:

Departamento logístico Madrid: 91 101 93 89.

Oficina Barcelona: 93 100 09 15

www.motoresypersianas.com

M&B Motor & Blinds